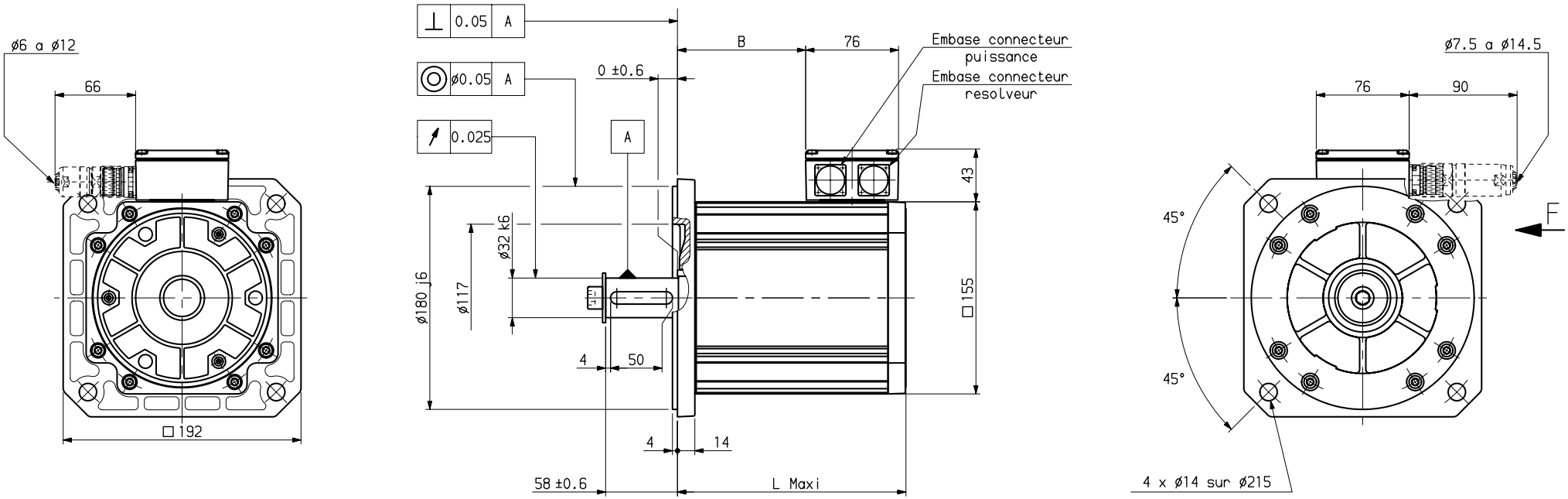

CONNECTEUR PUISSANCE

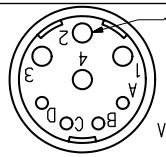

1 : Phase U
2 : Terre
3 : Phase W
4 : Phase V
A : Non raccorde
B : Non raccorde
C : Protecteur thermique
D : Protecteur thermique

CONNECTEUR COMMANDE

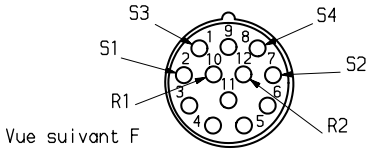

RESOLVEUR

CARACTERISTIQUES a 5 KHz
Tension d'entree.....:7 Veff
Courant d'entree.....:70 mA Maxi
Precision.....:±10' Maxi
Rapport de transf-.....:0.5
Dephasage.....:20° Maxi

ORIENTATIONS BOITE A BORNES

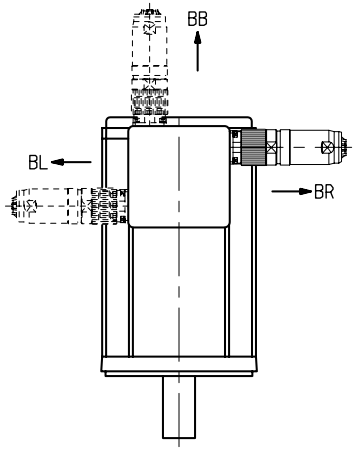

Orientation standard boite a bornes: BR

ARBRE COTE COMMANDE

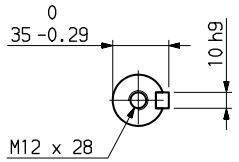

TABLEAU DE COTES

	HS810	HS820
L Maxi	144	185
B	63	104

Plan valable pour : R7000

Masse : * kg

Jeu axial arbre :
* sous
* N

Ce dessin,propriete exclusive de notre societe est strictement confidentiel.Il ne peut etre communique, copie ou reproduit sans son autorisation ecrite.

Dessine	26/10/95	EL	Vise			Service	FEDX
Modifications							

Echelle 0.3

PARVEX
27,29 Rue L JUY-BP 249
21007 DIJON CEDEX

HS800E

ENCOMBREMENT

Format A3

Famille : ENCHS

Folio 1

343992E7000